Peel-and-stick installation option

For maximum bond strength, surface must be thoroughly clean and dry before installing. Allow to bond 72 hours before use.

Care instructions
Use a non-abrasive cloth with mild soap. Do not use strong chemical cleaners.

Visit myurbio.com/sabi for instructions, product care and warranty information.

Pose avec adhésif

Pour une adhérence optimale, la surface doit être propre et sèche avant la pose. Ne pas utiliser durant les 72 heures suivant la pose.

Entretien
Utilisez un tissu non-abrasif avec du savon doux. N'utilisez pas de produits chimiques.

Visitez myurbio.com/sabi pour plus d'informations sur l'utilisation, l'entretien et la garantie de nos produits.

Klebestreifen-Installations-option

Für maximale Haftfestigkeit die Oberfläche vor Installation reinigen und trocknen. Nach Abzug der Schutzfolie an der Wand befestigen. Vor Gebrauch 72 Stunden warten.

Pflegehinweise
Zur Reinigung ein nicht scheuerndes Tuch und eine milde Seife verwenden. Keine starken chemischen Reinigungsmittel.

Für Anweisungen, Produktpflege und Garantieinformationen besuchen Sie bitte myurbio.com/sabi

Opción de instalación con adhesivo

Para una adherencia máxima, la superficie debe estar completamente limpia y seca antes de instalar. Espere 72 horas antes de usar.

Instrucciones para el cuidado
Utilice un paño no abrasivo con jabón suave. No use limpiadores químicos fuertes.

Visite myurbio.com/sabi para obtener instrucciones, información de cuidados y la garantía del producto.

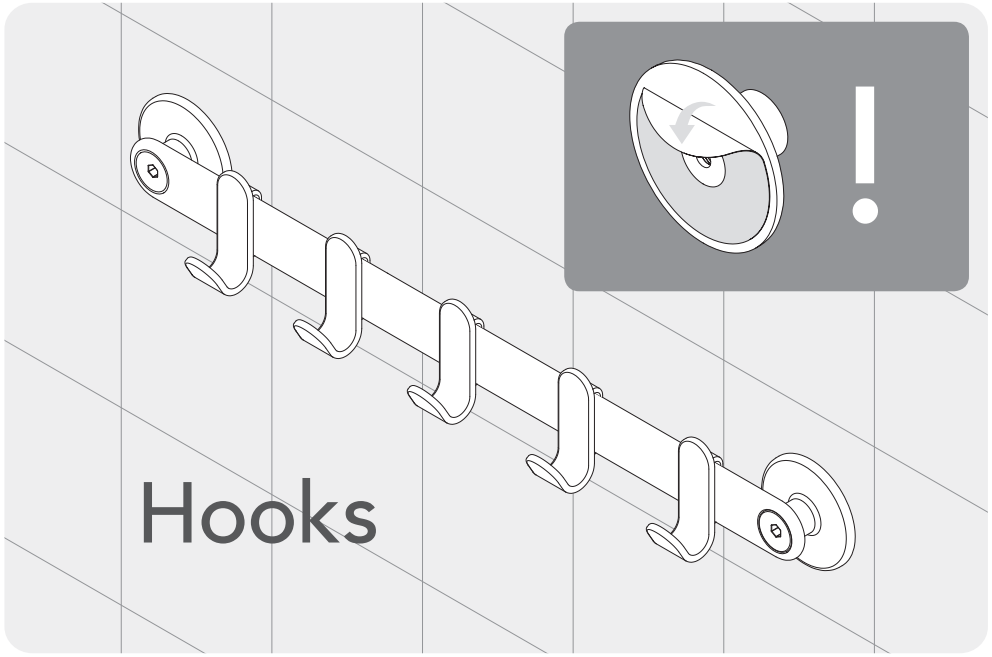

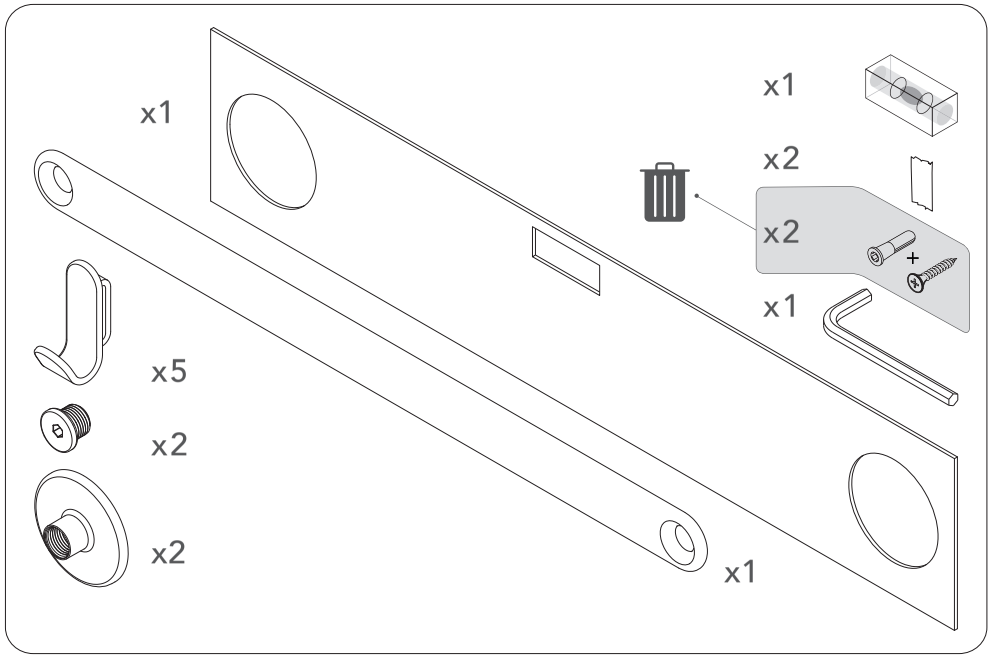

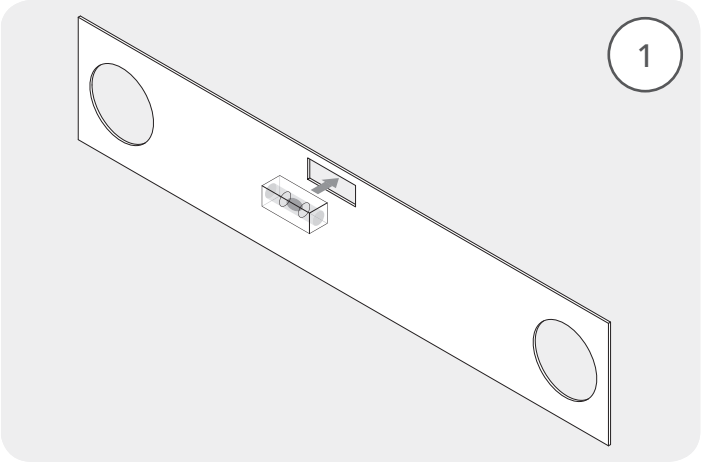
1

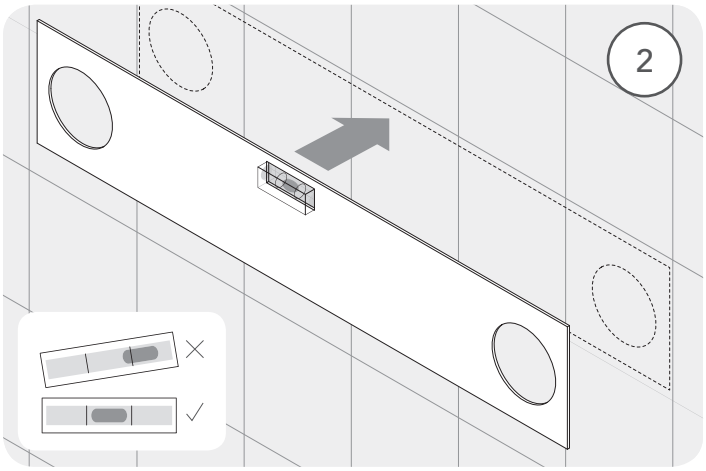
2

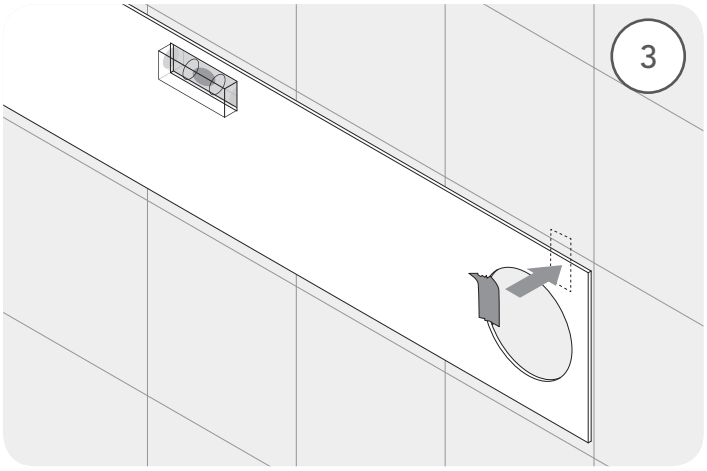
3

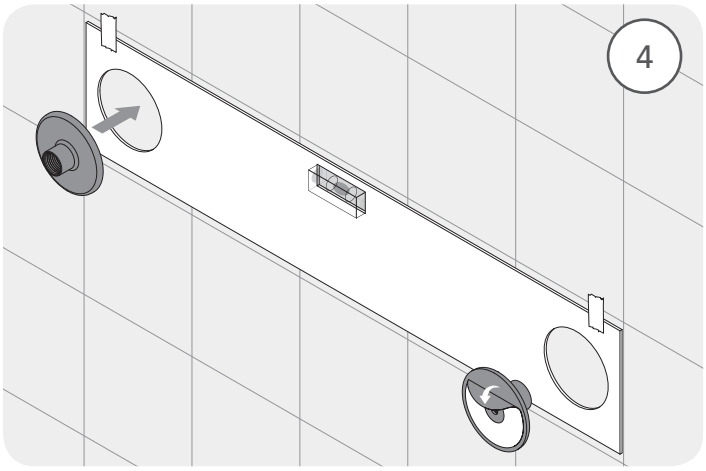
4

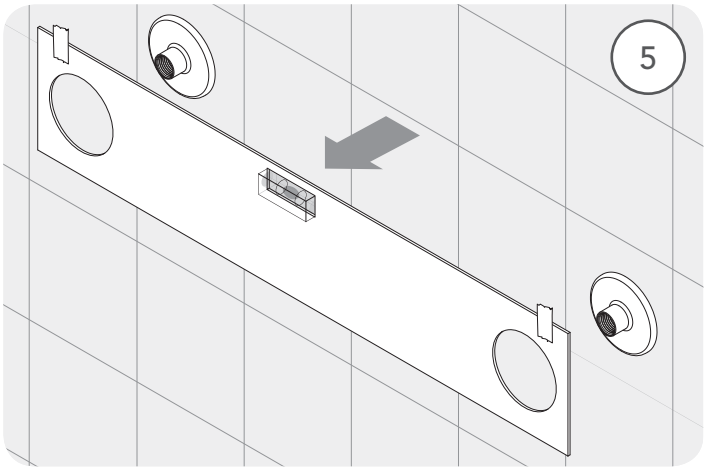
5

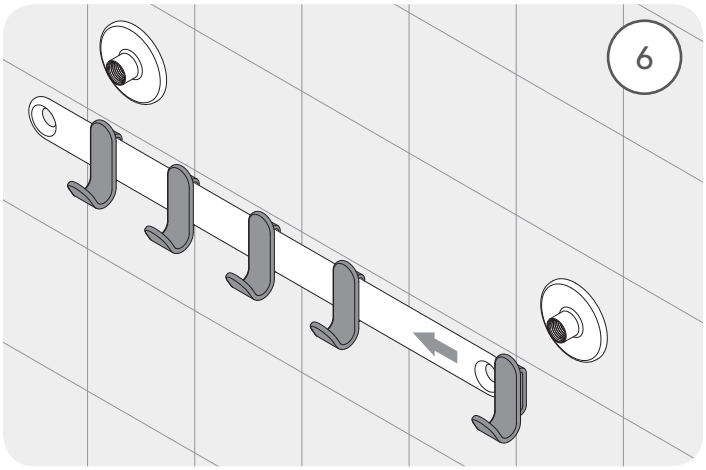
6

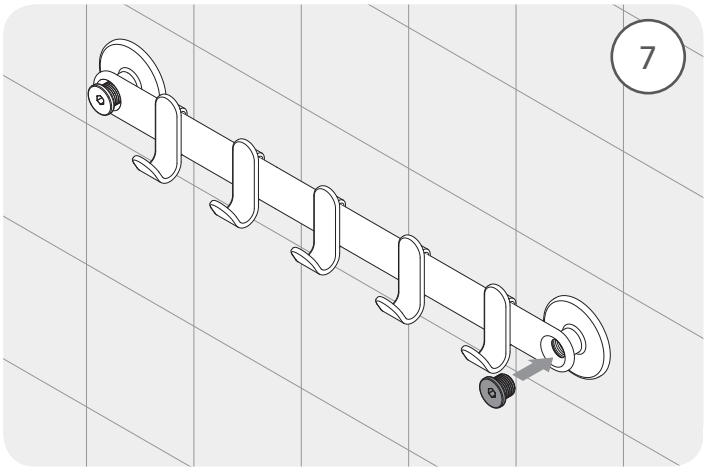
7

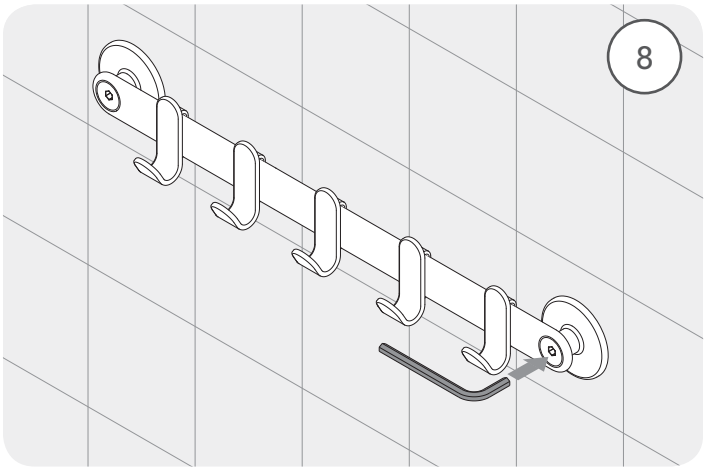
8